Vystřihovánka k výročí 40 let od startu první československé družice 1978 - 2018

Magion 1

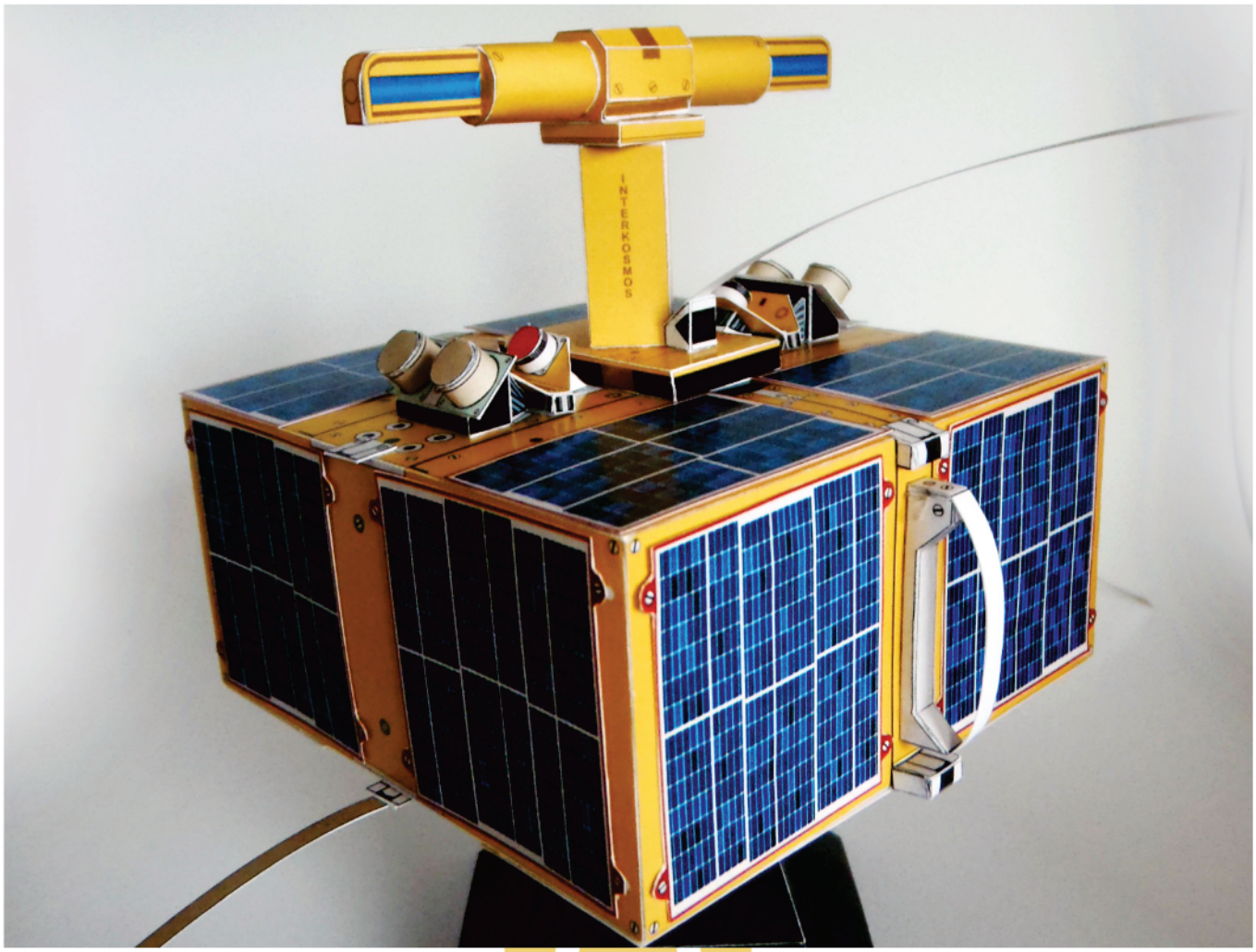

Oddělení kosmické fyziky, Ústav fyziky atmosféry AV ČR v.v.i. Boční II 1401, Praha 4
http://okf.ufa.cas.cz

Autor modelu: Roland „Rawen" Havran Foto na titulní stránce: Jitka Ládrová
2018

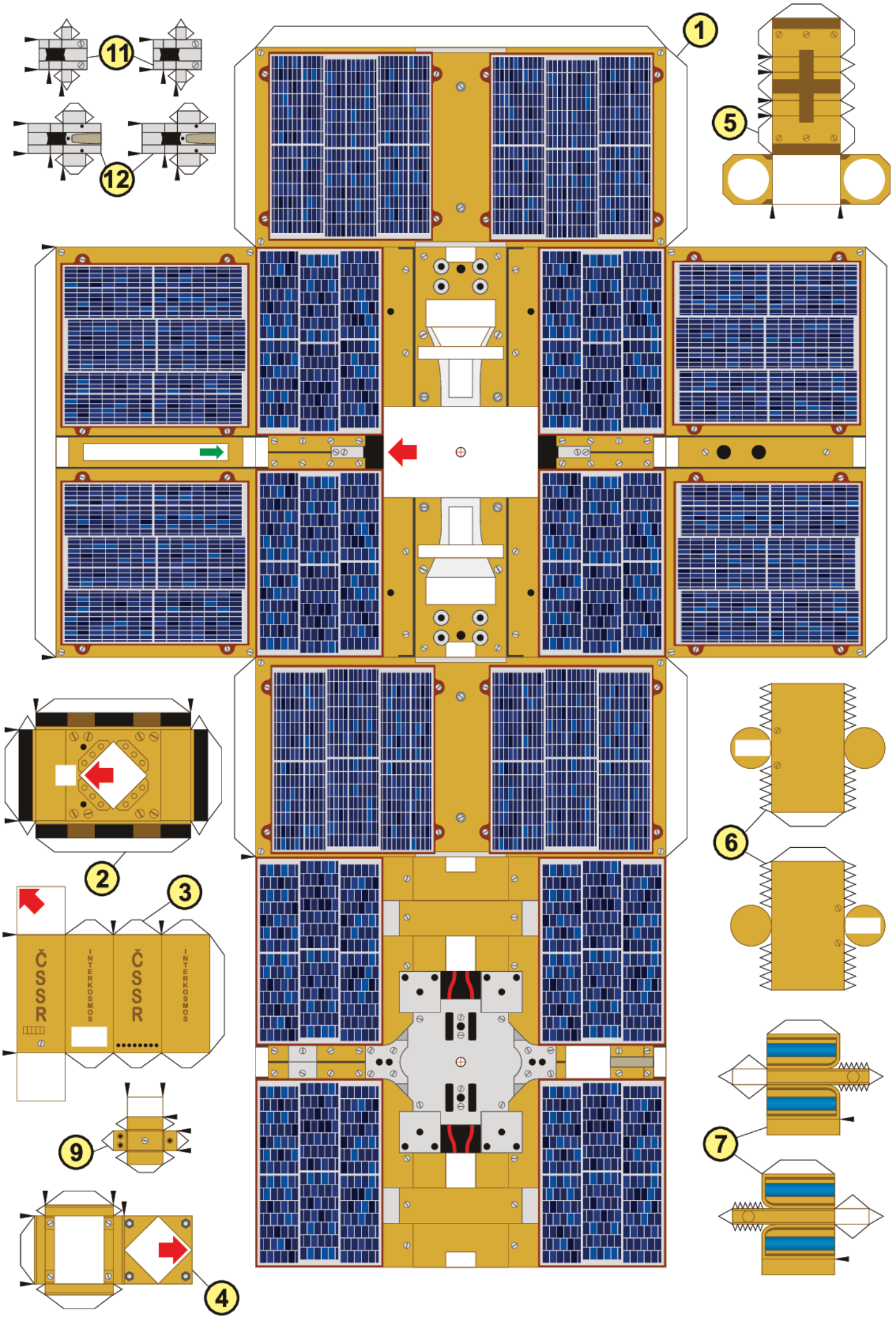
1
2
3
4
5
6
7
9
11
12
ČSSR
INTERKOSMOS
ČSSR
INTERKOSMOS

MAGION 1 (MAGnetosféra-IONosféra) byla první samostatnou československou družicí vypuštěnou 24. října 1978 v rámci mezinárodního programu pro výzkumu magnetosféry. Družice byla z velké části vyvinuta a postavena týmem pracovníků Geofyzikálního ústavu, který se později stal součástí Ústavu fyziky atmosféry AV ČR. Družice MAGION 1 vážila 15 kg a na své skromné palubě nesla dva vědecké přístroje pro měření nízkofrekvenčních elektromagnetických polí a nabitých částic. Družice pracovala až do roku 1981 a dodnes je považována za významný úspěch československých techniků a vědců. Po úspěchu družice MAGION 1 pokračovala série úspěšných československých a posléze českých umělých družic programu MAGION až do roku 2002, kdy na oběžné dráze přestala pracovat družice MAGION 5. V současné době pracovníci Oddělení kosmické fyziky Ústavu fyziky atmosféry AV ČR navazují na dlouholetou tradici ve vývoji družicových přístrojů a spolupracují na významných evropských misích pro výzkum Sluneční soustavy od Slunce (Solar Orbiter), přes Zemi (TARANIS) a Mars (ExoMars), až po Jupiter (JUICE).

Více na **http://okf.ufa.cas.cz**

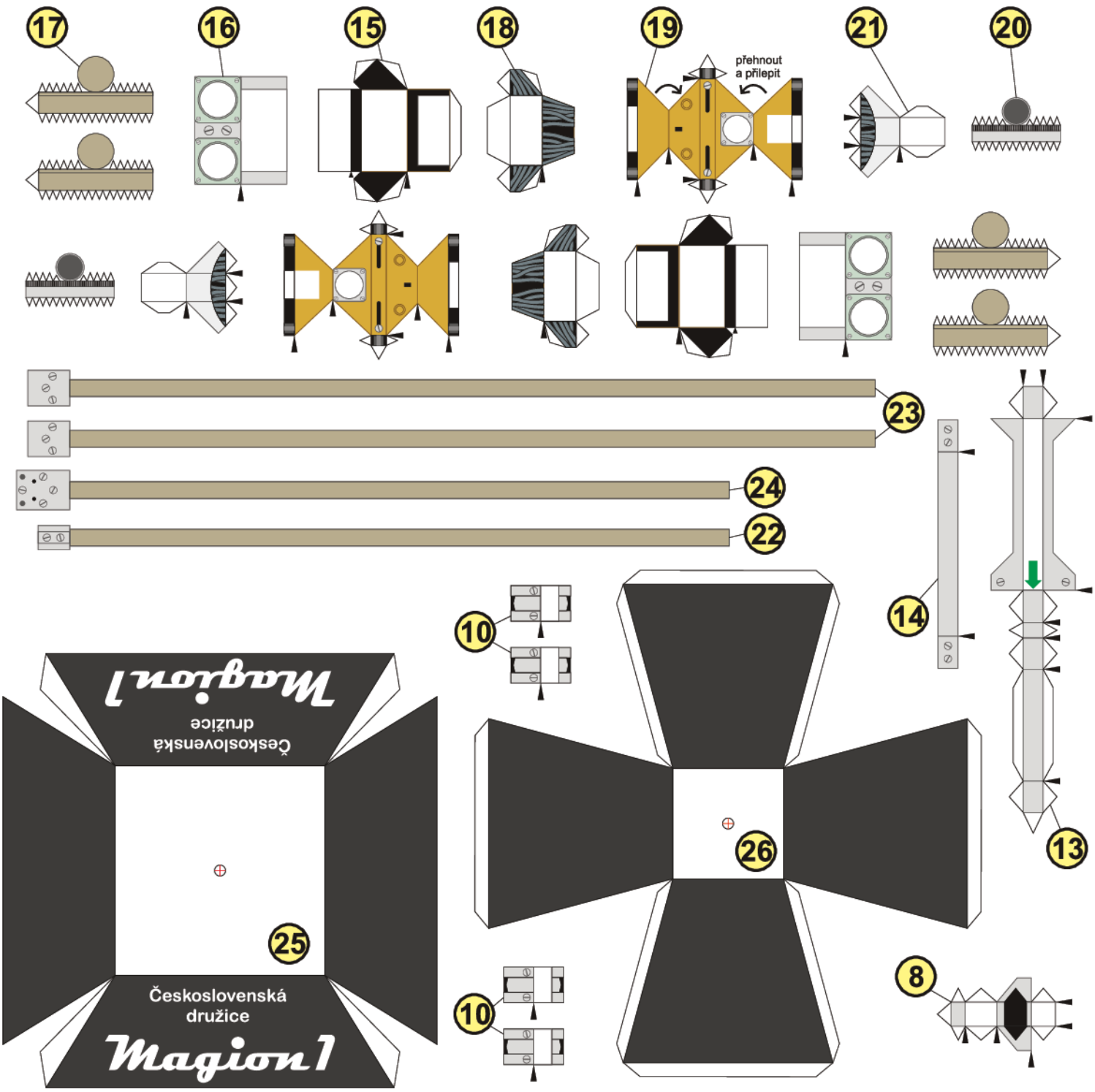

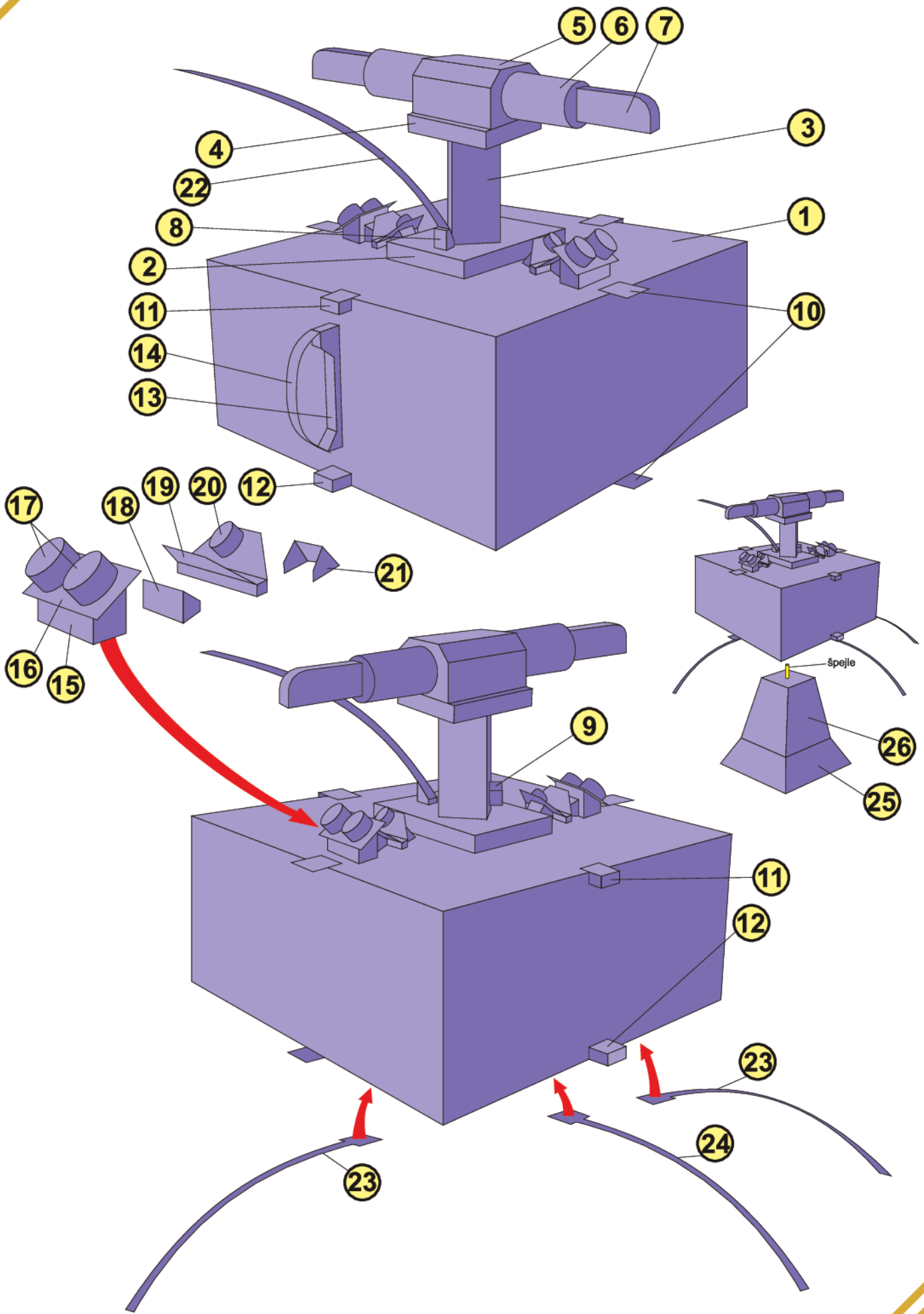
5
6
7
4
3
22
8
1
2
11
10
14
13
12
19
20
17
18
21
16
15
špejle
9
26
25
11
12
23
24
23